ԳՈՅՈՒԹՅՈՒՆ ՈՒՆԵՑՈՂ ՀԻՄՔԵՐԻ ՄԱԿՆԻՇԱՎՈՐՄԱՆ ՀԱՏԱԿԱԳԻԾ "5-11" ԱՌԱՆՑՔՆԵՐՈՎ Մ 1:100

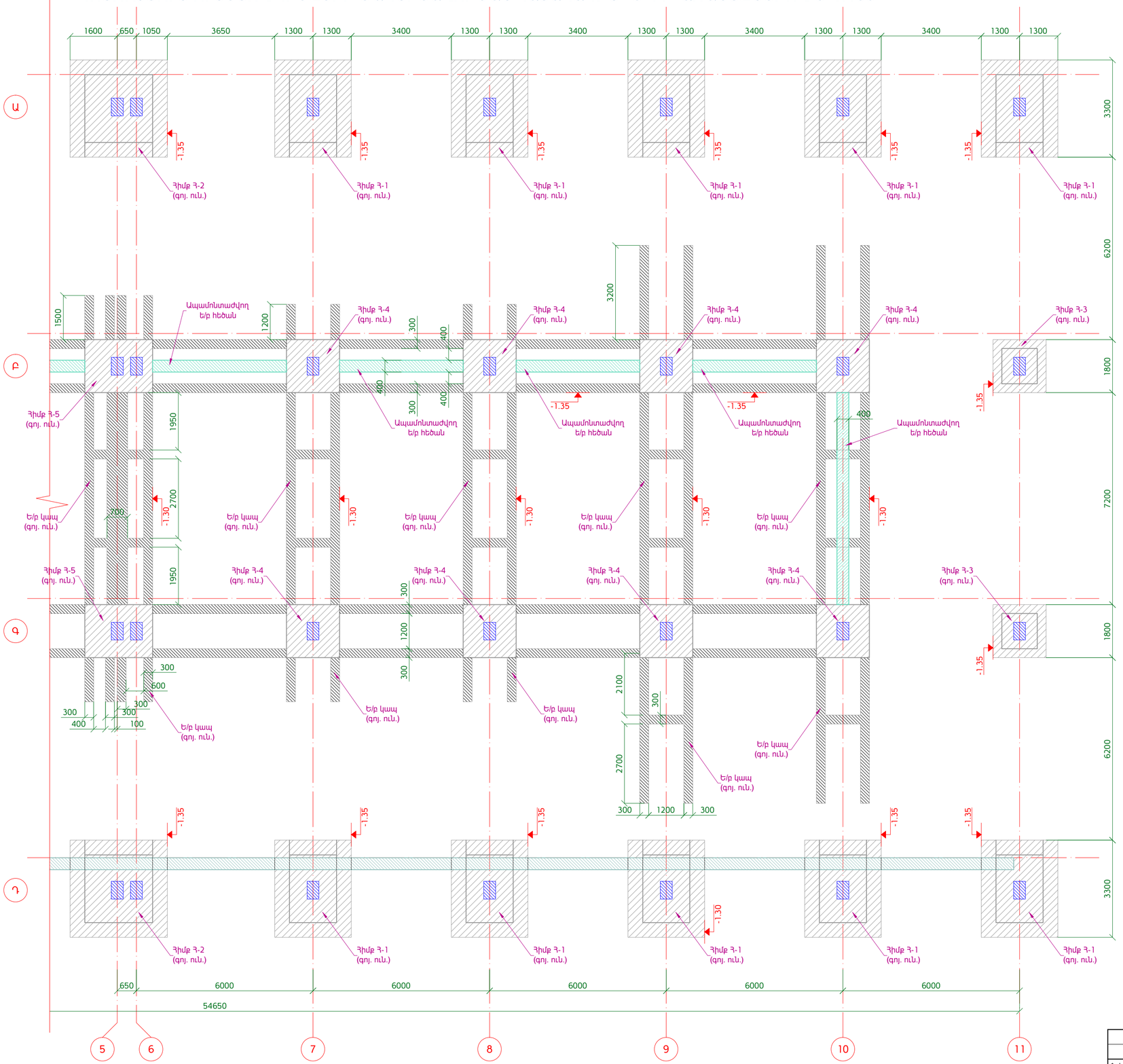

ԳՈՅՈՒԹՅՈՒՆ ՈՒՆԵՑՈՂ ՀԻՄՔ Հ-3Մ 1:50

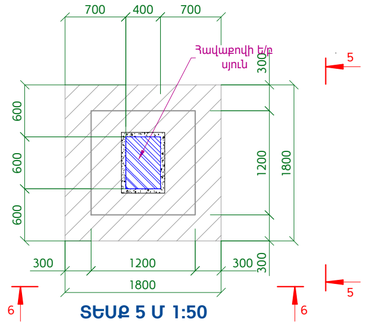

ՏԵՍՔ 6 Մ 1:50

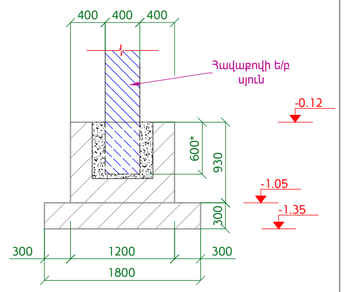

ՏԵՍՔ 5 Մ 1:50

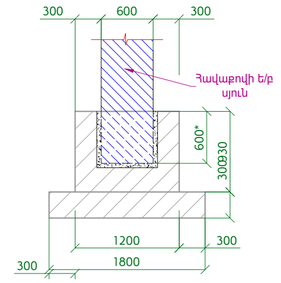

ՏԵՍՔ 8 Մ 1:50

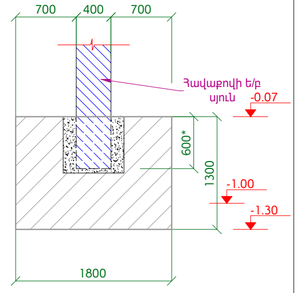

ԳՈՅՈՒԹՅՈՒՆ ՈՒՆԵՑՈՂ ՀԻՄՔ Հ-4 Մ 1:50

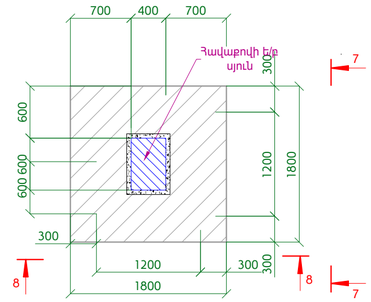

ՏԵՍՔ 7 Մ 1:50

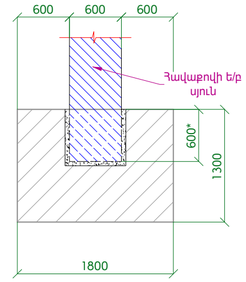

ԳՈՅՈՒԹՅՈՒՆ ՈՒՆԵՑՈՂ ՀԻՄՔ Հ-5 Մ 1:50

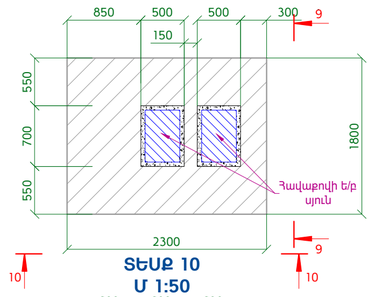

ՏԵՍՔ 9 Մ 1:50

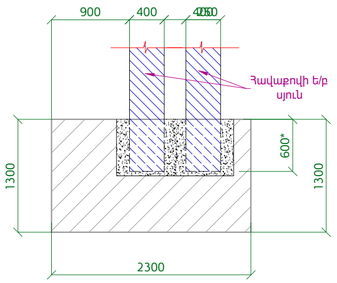

ՏԵՍՔ 10 Մ 1:50

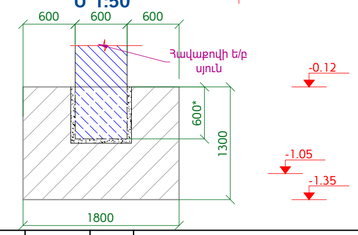

ԾԱՆՈԹՈՒԹՅՈՒՆ

1. Թերթը նայել համատեղ թերթ ԿԼ-1 հետ:

Փոխ.	Թերթ	N փաստ.	Ստորագր.	Ամսաթ.	ՀՀ Քաղաքաշինության նախարարության "Քաղաքաշինական ծրագրերի իրականացման գրասենյակ" ՊՀ պայմանագիր N ԲԸԱՀԱՇՁԲ -15/2			
					ՀՀ ՏԿ և ԱԻ նախարարության նոր համալիրի վերակառուցում /Կոնստրուկտորական լուծումներ/	Փուլ	Թերթ	Թերթեր
ՆԳՃ		Ռ. Ավետիսյան				ԱՆ	ԿԼ-2	74
Նախագծեց		Գ. Պարոնյան			Գոյություն ունեցող հիմքերի մակնիշավորման հատակագիծ "5-11" առանցքներովՄ1:100, Գոյություն ունեցող հիմք Հ-3,Հ-4 Մ1:50, Տեսք 5,6,7,8,9,10 Մ1:50	UNI DESIGN 2015թ		
Նախագծեց		Գ. Բարսեղյան						
Ստուգեց		Գ. Իվանյան						